北千住駅〔1204〕

H18. 12
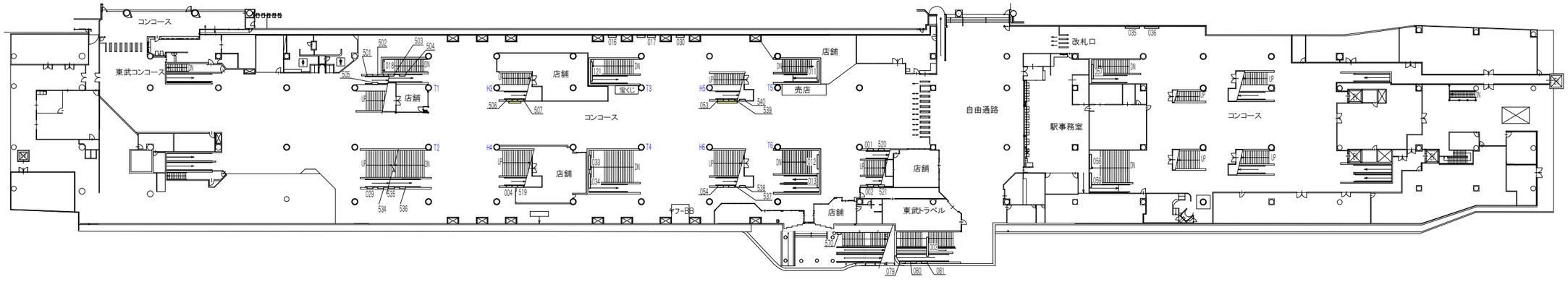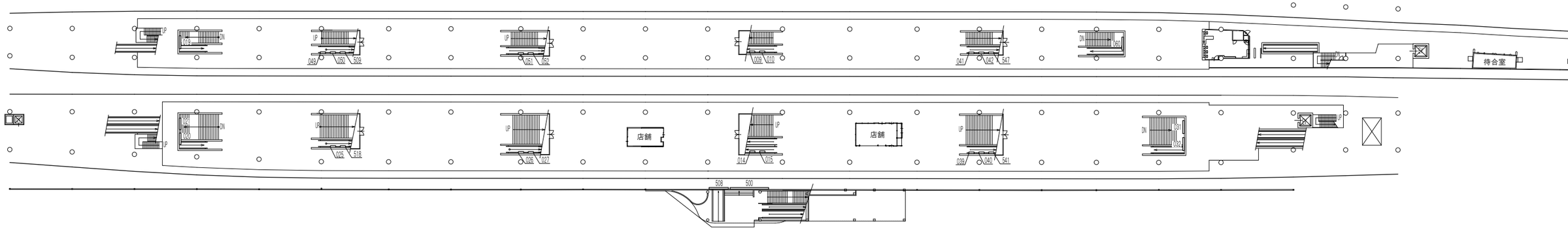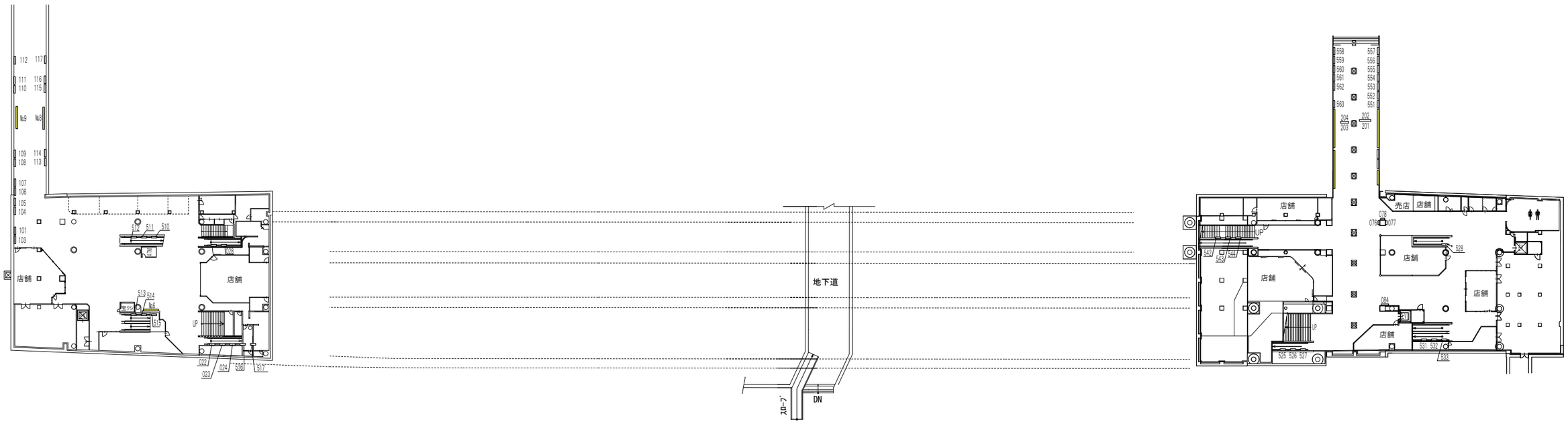
ホーム・コンコース